29 078 001 **BAUEDGE <P>MONOCOMANDO DE DUCHE 1/2"</P>**



DESCRIÇÃO DO PRODUTO

- Colour: cromado
- Encastrável
- Composto por:
- Elemento exterior
- Manípulo metálico
- Elemento encastrável
- Cartucho de discos cerâmicos GROHE Long-Life 46 mm
- Acabamento GROHE Long-Life
- Limitador ecológico de caudal
- Espelho e junta de vedação
- Limitador de temperatura opcional

- Edição Profissional

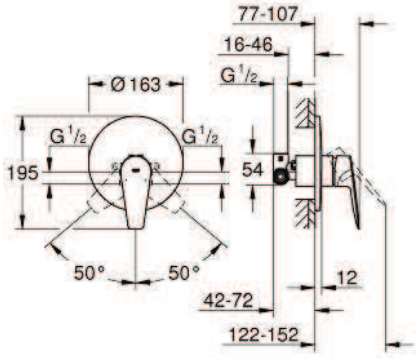

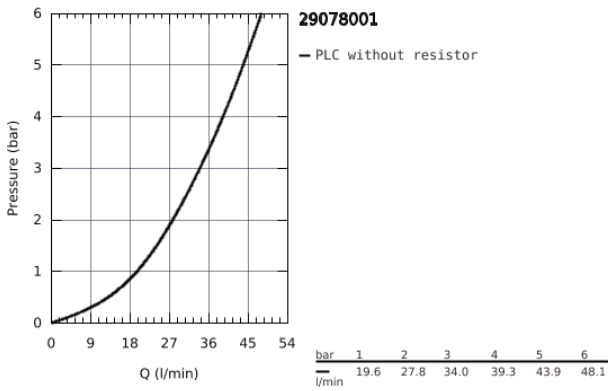

29 078 001 **BAUEDGE <P>MONOCOMANDO DE DUCHE 1/2"</P>**

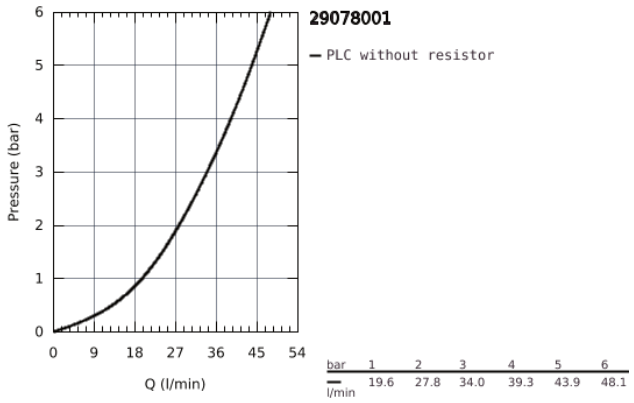

bar	1	2	3	4	5	6
l/min	19.6	27.8	34.0	39.3	43.9	48.1

29 078 001 **BAUEDGE <P>MONOCOMANDO DE DUCHE 1/2"</P>**

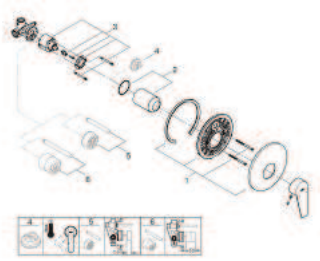

PEÇAS DE REPOSIÇÃO , Setembro 2018 – now

1: Conjunto de 10 espelhos (Order-nr. 46904000)

2: Calota (desde 1999) (Order-nr. 09038000)

3: Cartucho (Order-nr. 46048000)

4: Limitador de temperatura (Order-nr. 46375000)*

5: Extensão para GROHE Sense (Order-nr. 46191000)*

6: Extensão para GROHE Sense (Order-nr. 46343000)*

* Acessórios Opcionais